Zelarflex

CORTINAS & PERSIANAS

Guia de Uso e Manutenção

ÍNDICE

PERSIANAS HORIZONTAIS 3

PERSIANAS HORIZONTAIS EM ALUMÍNIO DE 16MM E 25MM 3
- Conheça seus componentes
- Tipos de posicionamento dos comandos
- Como manusear

PERSIANAS HORIZONTAIS EM MADEIRA E ALUMÍNIO DE 50MM 4
- Tipos de acionamento
- Como manusear
- Conheça seus componentes
- Tipos de posicionamento dos comandos
- Como manusear
- Instruções de uso
- Como limpar
- Instruções de segurança

PERSIANAS VERTICAIS 8
- Conheça seus componentes
- Tipos de abertura
- Como manusear
- Instruções de uso
- Como limpar
- Instruções de segurança

CORTINAS ROLLÔ 10
- Conheça seus componentes
- Tipos de acionamento
- Como manusear
- Instruções de uso
- Como limpar
- Instruções de segurança

CORTINAS DOUBLE VISION E DAMA VISION 12
- Conheça seus componentes
- Tipos de acionamento
- Como manusear
- Instruções de uso
- Como limpar
- Instruções de segurança

CORTINAS ROMANAS 14
- Conheça seus componentes
- Tipos de acionamento
- Como manusear
- Instruções de uso
- Como limpar
- Instruções de segurança

CORTINAS PAINEL 16
- Conheça seus componentes
- Tipo de acionamento
- Tipos de abertura
- Como manusear
- Instruções de uso
- Como limpar
- Instruções de segurança

CORTINAS SOFT SHEER E SOFT SHEER CUBE 18
- Conheça seus componentes
- Tipos de acionamento
- Como manusear
- Instruções de uso
- Como limpar
- Instruções de segurança

• PERSIANAS HORIZONTAIS EM ALUMÍNIO DE 16MM E 25MM

Conheça seus Componentes:

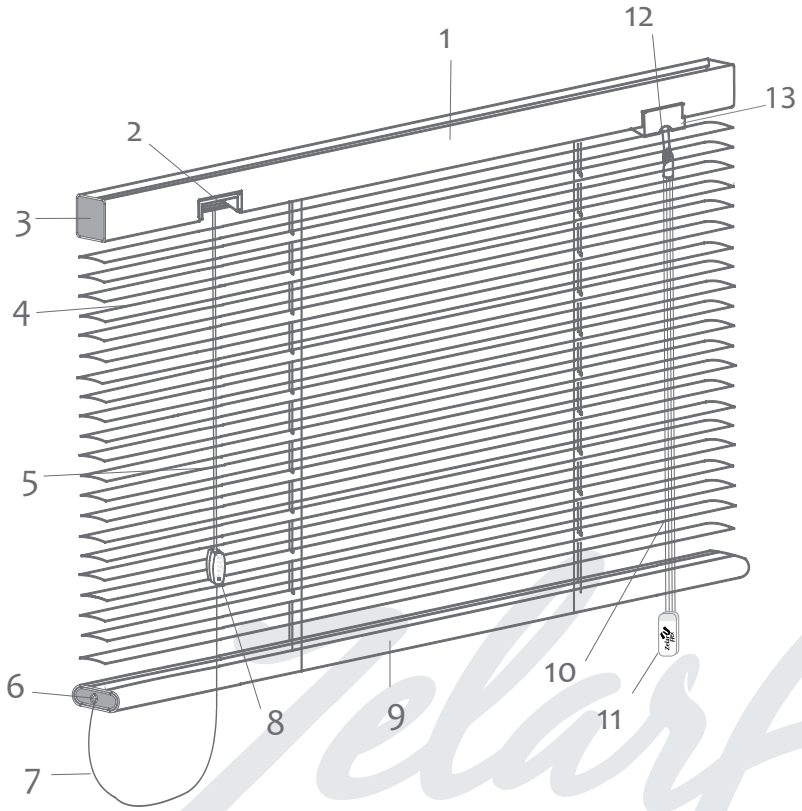

1 - cabeçote
2 - freio
3 - tampa cabeçote
4 - lâmina
5 - cordas
6 - tampa base (lateral)
7 - cordão
8 - pingente
9 - base
10 - bastão
11 - tampa do bastão
12 - gancho do bastão
13 - giro

Zelarflex CORTINAS & PERSIANAS

Tipos de Posicionamento dos Comandos no seguinte acionamento:

Standard: acionamento por cordas e bastão em acrílico

1. Controle à direita

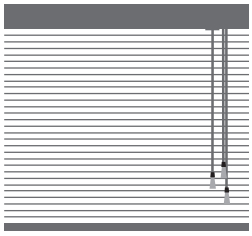

Bastão e cordão à direita

2. Controle à esquerda

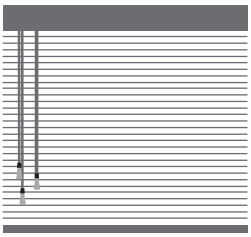

Bastão e cordão à esqueda

3. Controle invertido

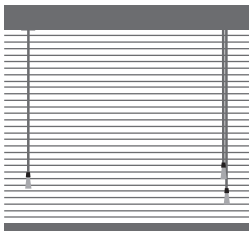

Bastão à esquerda e cordão à direita

Bastão à direita e cordão à esquerda

Como Manusear:

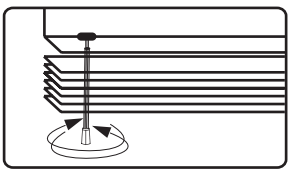

ABRIR E FECHAR AS LÂMINAS (BASCULAR):
gire suavemente o bastão para direita ou para a esquerda, controlando a posição das lâminas.

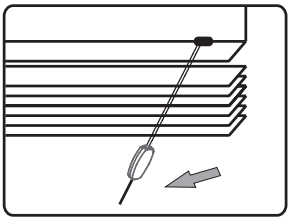

BAIXAR A PERSIANA:
leve o cordão para o lado interno, puxando-o levemente até destravar o freio, e solte até a altura desejada.

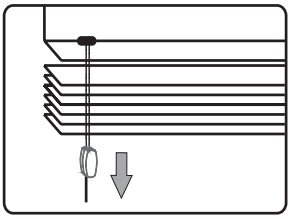

SUBIR A PERSIANA:
puxe o cordão para baixo até a altura desejada e leve para o lado interno.

PARA SUBIR OU DESCER A PERSIANA, AS LÂMINAS DEVEM ESTAR SEMPRE ABERTAS

• PERSIANAS HORIZONTAIS EM MADEIRA E ALUMÍNIO DE 50MM

Tipos de acionamento:

Monocontrole: acionamento por corrente de PVC, bola nº 10. Todo o mecanismo de subida, descida e basculamento em um único comando.

Zelarflex CORTINAS & PERSIANAS

Conheça seus Componentes:

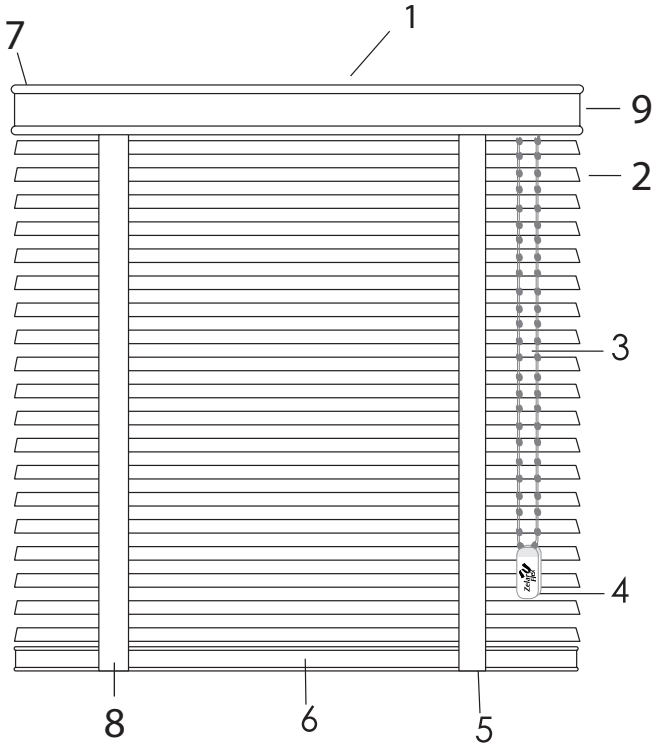

1 - cabeçote
2 - lâmina
3 - corrente de acionamento contínuo
4 - pingente
5 - cadarço ou fita
6 - base
7 - bandô
8 - tampa da base
9 - tampa do cabeçote

Como Manusear:

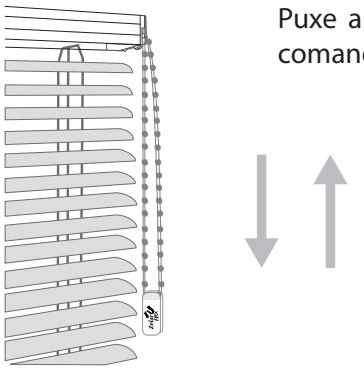

Puxe a corrente para abrir, fechar, subir ou descer a persiana. Tudo em um único comando, evitando o desconforto do peso da peça e o embaralhamento das cordas.

Standard: persiana acionada por corda.

Conheça seus Componentes:

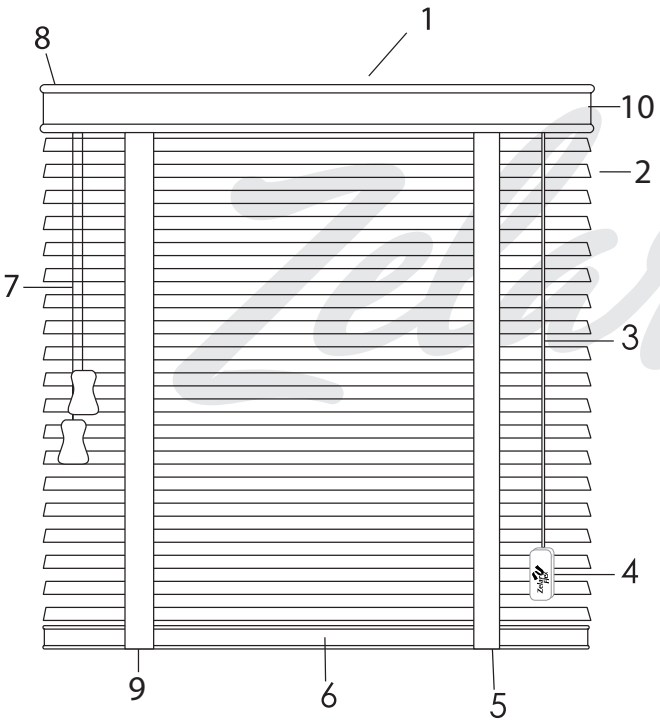

1 - cabeçote
2 - lâmina
3 - cordão de acionamento (freio)
4 - pingente
5 - cadarço ou fita
6 - base
7 - cordão de giro
8 - bandô
9- tampa da base
10- tampa do cabeçote

Zelarflex CORTINAS & PERSIANAS

Tipos de Posicionamento dos Comandos:

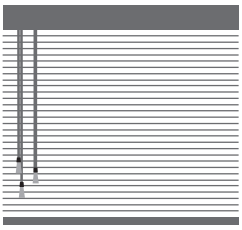

1. Cordões de acionamento e giro à esquerda

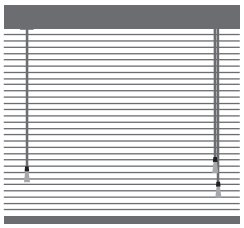

2. Cordões de acionamento à esquerda e de giro à direita

3. Cordões de acionamento e giro à direira

4. Cordões de acionamento à direita e de giro à esquerda

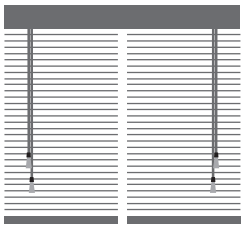

5. DUPLEX: são duas persianas em um único trilho superior, com acionamentos independentes

Como Manusear:

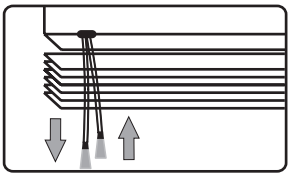

ABRIR E FECHAR AS LÂMINAS (BASCULAR):
use os cordões de giro para movimentar as lâminas.

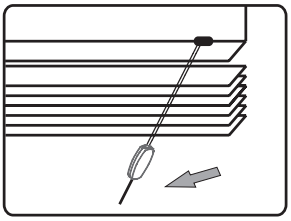

BAIXAR A PERSIANA:
leve o cordão para o lado interno, puxando-o levemente até destravar o freio, e solte até a altura desejada.

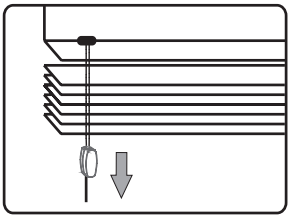

SUBIR A PERSIANA:
puxe o cordão para baixo até a altura desejada e leve para o lado interno.

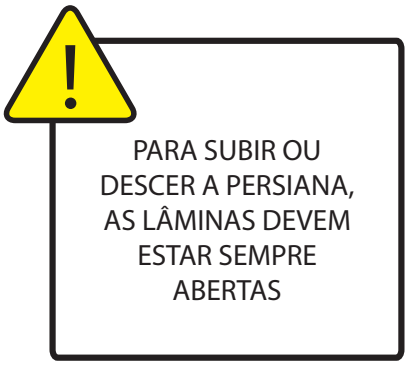

Motorizado: acionamento com controle remoto por rádio frequência da marca SOMFY. A motorização da persiana proporciona movimentos inteligentes que controlam a luminosidade e permitem sua abertura e fechamento sem você precisar tocá-la. Os motores Somfy podem ser acionados de forma individual ou combinada.

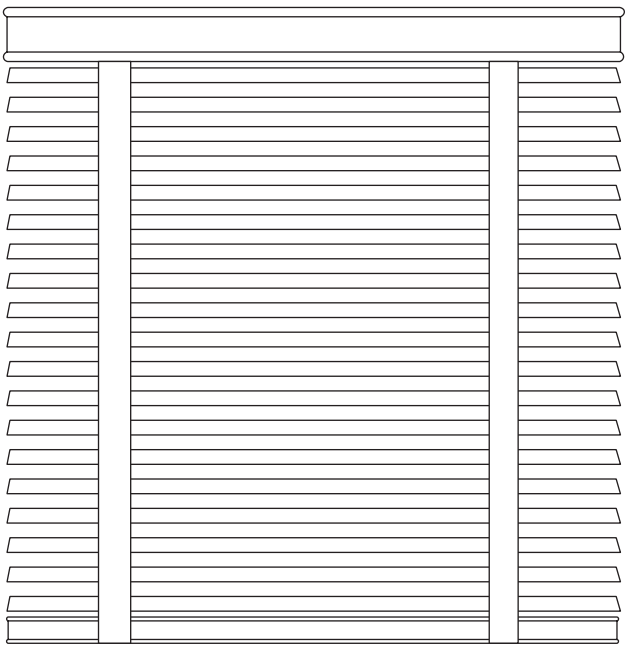

Instruções de Uso:

Para prolongar a vida útil de sua persiana horizontal, proceda da seguinte forma:

- Evite deixar sua persiana abaixada quando a janela ou basculante estiver aberto. Fatores ambientais podem causar danos a sua persiana.
- Para subir ou descer a persiana horizontal de 16mm e 25mm é necessário que as lâminas estejam abertas. Então, antes de manusear a persiana, gire o bastão até que as lâminas se abram totalmente. Se a persiana horizontal for de 50mm, usar os cordões de giro ou corrente de acionamento para abrir as lâminas.
- Ao manusear uma persiana motorizada, utilizar somente o controle remoto e não ajudar com as mãos para que ela suba ou desça rapidamente.
- Caso o motor da persiana motorizada pare de funcionar, verifique se a pilha do controle está sem carga. Se, ainda assim, o mesmo não funcionar, entre em contato com seu revendedor.

Como Limpar:

Abaixe totalmente a persiana e feche até que as lâminas se encostem umas nas outras. Utilize um aspirador de pó com bocal escova de cerdas macias, espanador ou pano suave seco. Para limpar o outro lado, gire as lâminas no sentido contrário até que encostem umas nas outras, e proceda da mesma forma.

Zelarflex CORTINAS & PERSIANAS

Nota:

Não usar produtos químicos ou inapropriados à limpeza.
Nas lubrificações dos componentes internos (mecanismos) usar somente silicone spray, exceto na motorização.

Instruções de Segurança:

Para evitar acidentes, deixar cordão e corrente fora do alcance de crianças.
Nunca instale sua persiana em locais próximos a fiação elétrica exposta.

Conheça seus Componentes:

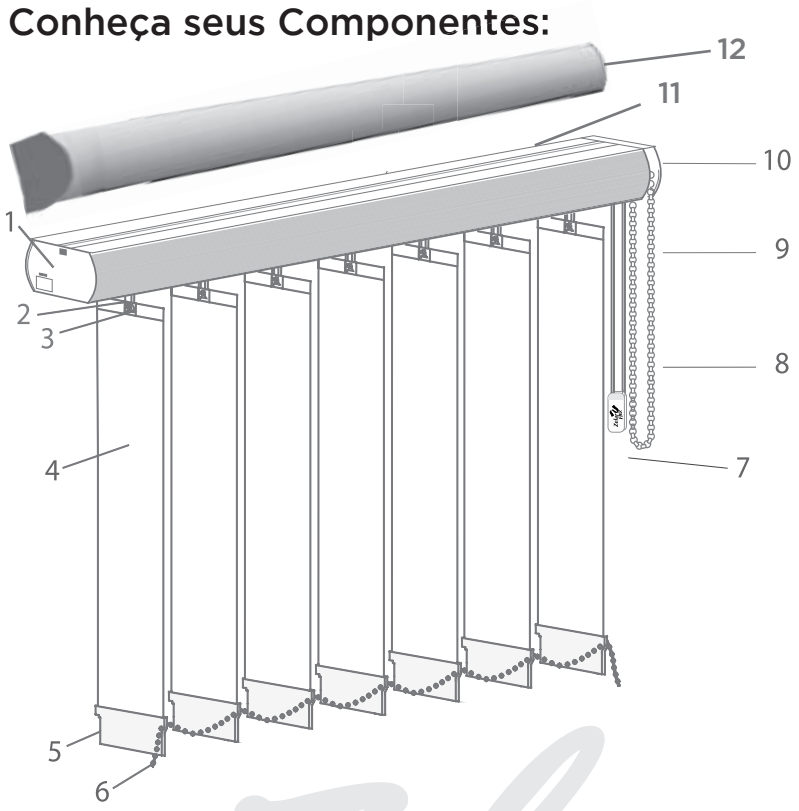

1 - tampa oposta
2 - carrinho
3 - cabide
4 - lâmina
5 - balastro
6 - corrente base
7 - pêndulo
8 - cordão
9 - corrente do giratório
10 - comando
11 - trilho
12 - bandô

Obs: Os itens 3 e 5, somente quando se tratar de lâmina de tecido.

Tipos de Abertura:

Standard: acionamento por cordas e correntes de PVC bola nº 10

Zelarflex CORTINAS & PERSIANAS

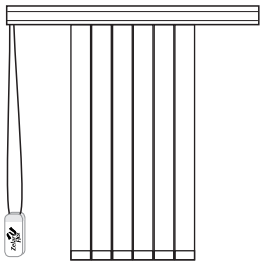

Central

Lateral invertido

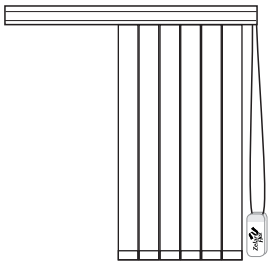

Lateral

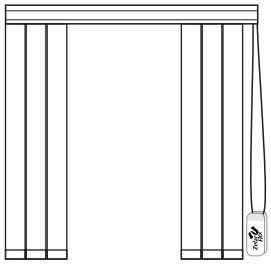

Bilateral

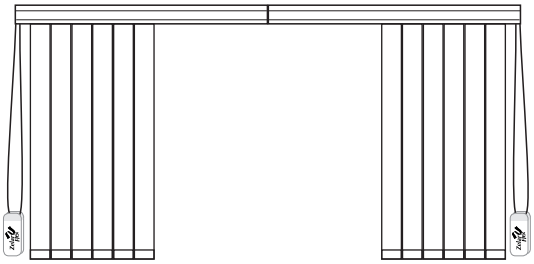

Lado a Lado

São 2 persianas laterais, instaladas uma ao lado da outra.

Como Manusear:

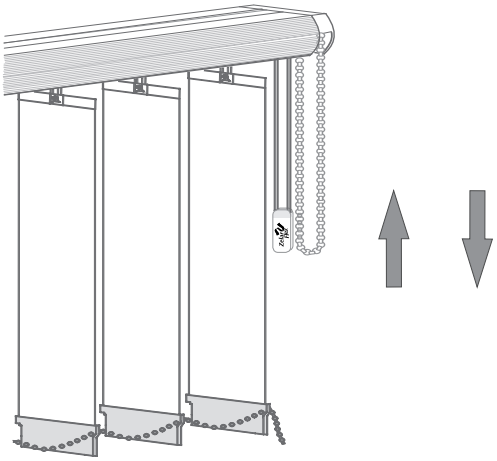

Para controlar a luminosidade, abra ou feche as lâminas, puxando um dos lados da corrente.
Para controlar a posição, recolha ou estenda a persiana, puxando um dos lados do cordão.

PARA RECOLHIMENTO, AS LÂMINAS DEVEM ESTAR ABERTAS

Instruções de Uso:

Para prolongar a vida útil de sua persiana vertical, proceda da seguinte forma:

- Antes de acionar o cordão para recolhimento, deixe as lâminas abertas.
- Evite deixar sua persiana estendida quando a janela ou basculante estiver aberto.
- Fatores ambientais podem causar danos a sua persiana.

Zelarflex CORTINAS & PERSIANAS

Como Limpar:

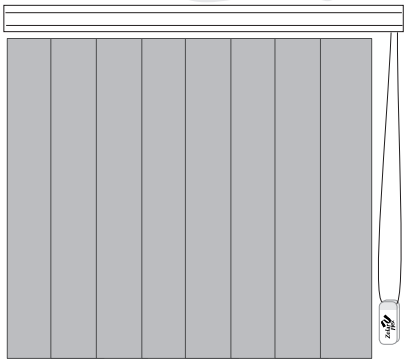

Persiana Vertical em Tecido: deixe as lâminas da persiana fechadas e utilize um aspirador de pó com bocal escova de cerdas macias, espanador ou pano suave seco. Repetir a operação do outro lado das lâminas.
Persiana Vertical em PVC: limpe com um pano suave seco.

Nota:

Não usar produtos químicos ou inapropriados à limpeza.
Nas lubrificações dos componentes internos (mecanismos) usar somente silicone spray.

Instruções de Segurança:

Para evitar acidentes, deixar cordão e corrente fora do alcance de crianças.
Nunca instale sua persiana em locais próximos a fiação elétrica exposta.

Conheça seus Componentes:

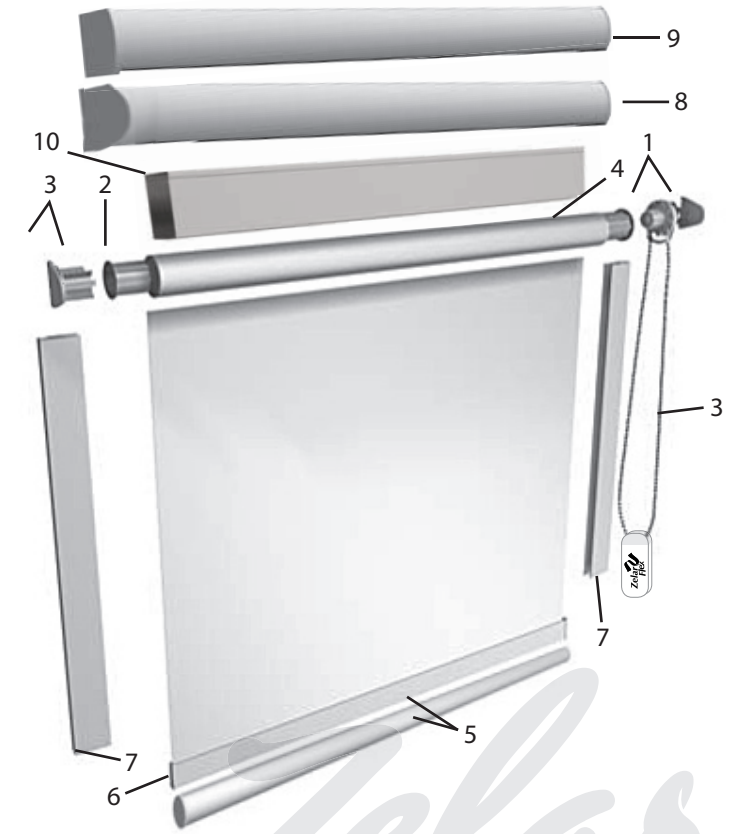

1- comando de acionamento
2- ponta oposta
3- corrente plástica (corrente + conector + pingente)
4- tubo de alumínio 32mm, 38mm, 53mm ou 70mm
5- trilho inferior oval / retangular
6- tampa trilho inferior oval / retangular
7- guias laterais (opcional) (perfil 60x20 + tampa superior)
8 - bandô simples
9 - bandô box 90mm
10 - barra estabilizadora

Tipos de Acionamento:

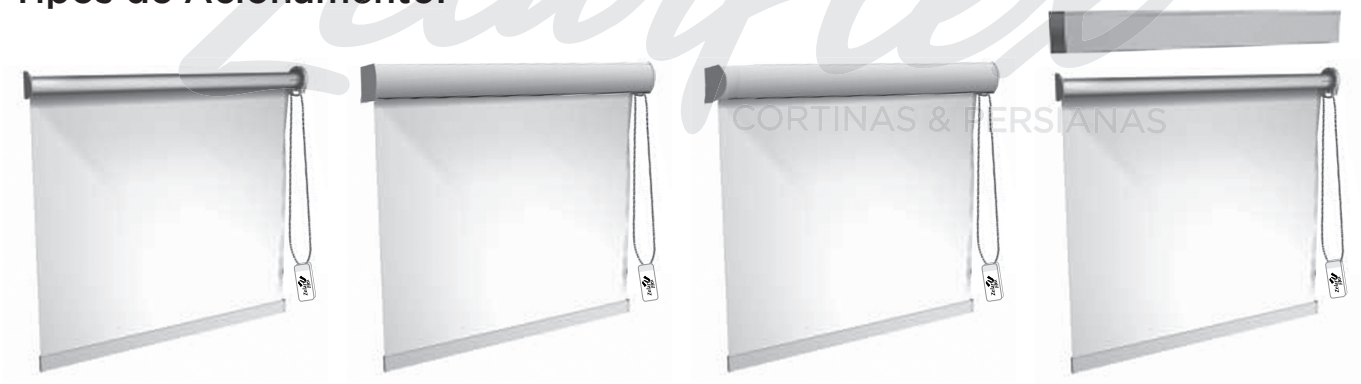

Standard sem bandô: acionamento por corrente de PVC, bola n° 10.

Standard com bandô simples: acionamento por corrente de PVC, bola n° 10.

Standard com bandô box: acionamento por corrente de PVC, bola n° 10.

Standard com barra estabilizadora: acionamento por corrente de pvc, bola nº 10

Motorizado: acionamento com controle remoto por rádio frequência da marca SOMFY.
A motorização da cortina proporciona movimentos inteligentes que permitem sua abertura e fechamento sem você precisar tocá-la. Os motores Somfy podem ser acionados de forma individual ou combinada.

Como Manusear:

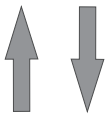

Puxe a corrente para subir ou baixar. Quando chegar na altura desejada, deixe a corrente em repouso.

Instruções de Uso:

Para prolongar a vida útil de sua cortina rollô, proceda da seguinte forma:

- Evite deixar sua cortina abaixada quando a janela ou basculante estiver aberto. Fatores ambientais podem causar danos a sua cortina.
- Ao manusear uma cortina motorizada, utilizar somente o controle remoto e não ajudar com as mãos para que ela suba ou desça rapidamente.
- Caso o motor da cortina motorizada pare de funcionar, verifique se a pilha do controle está sem carga. Se, ainda assim, o mesmo não funcionar, entre em contato com seu revendedor.

Como Limpar:

Abaixe totalmente a cortina e utilize um aspirador de pó com bocal escova de cerdas macias, espanador ou pano suave seco.

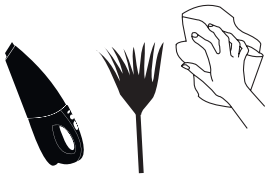

Nota:

Não usar produtos químicos ou inapropriados à limpeza.
Nas lubrificações dos componentes internos (mecanismos) usar somente silicone spray, exceto na motorização.

Instruções de Segurança:

Para evitar acidentes, deixar corrente fora do alcance de crianças.
Nunca instale sua cortina em locais próximos a fiação elétrica exposta.

Zelarflex CORTINAS & PERSIANAS

Conheça seus Componentes:

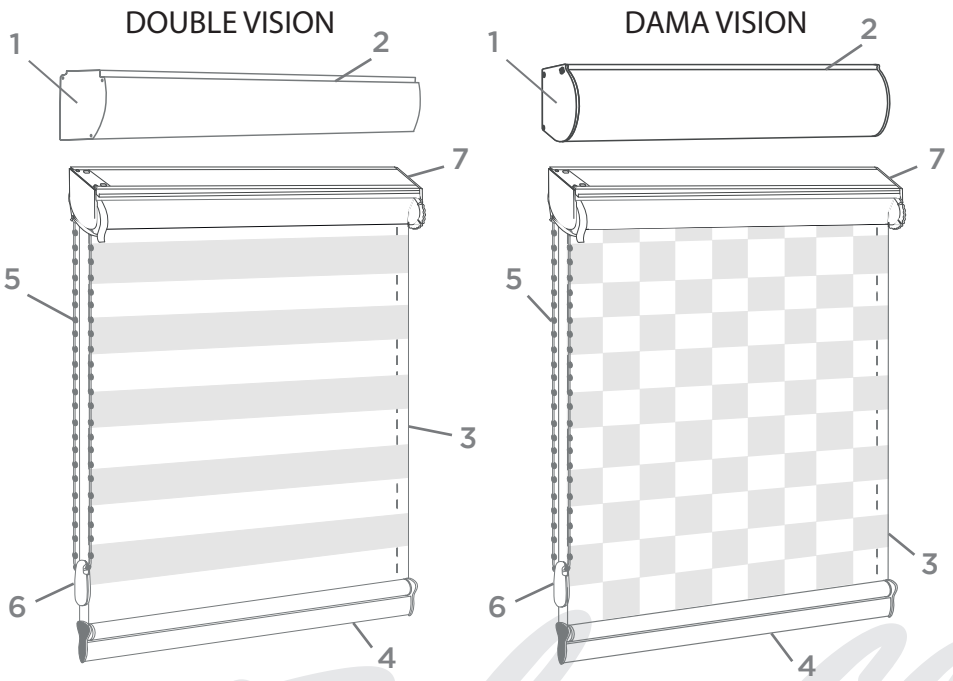

1 - tampa plástica
2 - bandô em alumínio
3 - tecido
4 - trilhos inferiores (rotativo e fixo)
5 - corrente PVC de acionamento
6 - pingente
7 - barra establilizadora

Tipos de Acionamento:

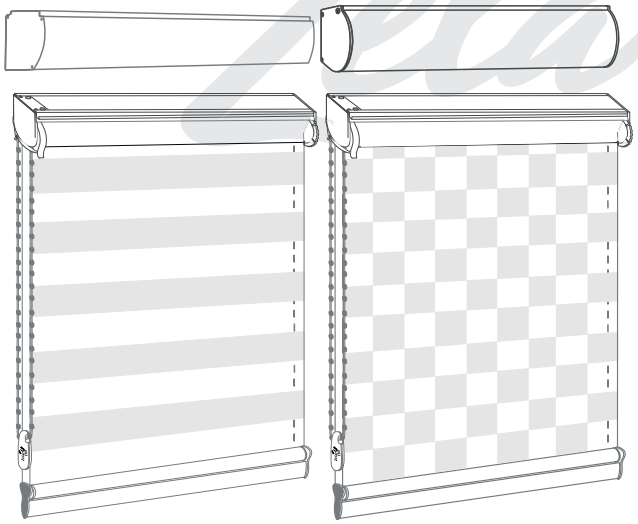

Standard com barra estabilizadora e bandô opcional: acionamento por corrente de PVC, bola nº 10.

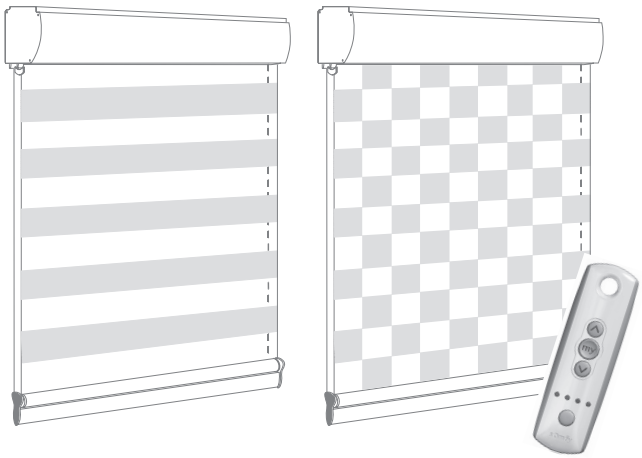

Motorizado: acionamento com controle remoto por rádio frequência da marca SOMFY. A motorização da cortina proporciona movimentos inteligentes que permitem sua abertura e fechamento sem você precisar tocá-la. Os motores Somfy podem ser acionados de forma individual ou combinada.

Como Manusear:

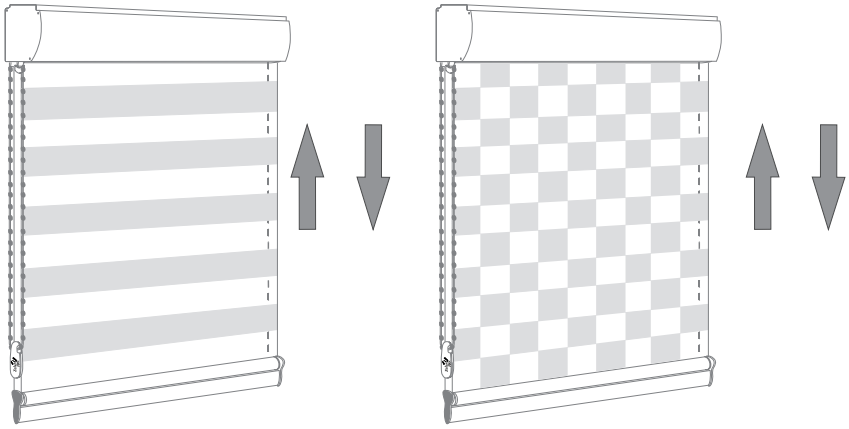

Puxe a corrente para subir ou baixar. Quando chegar na altura desejada, deixe a corrente em repouso.

Instruções de Uso:

Para prolongar a vida útil de sua cortina double vision ou dama vision, proceda da seguinte forma:

- Evite deixar sua cortina abaixada quando a janela ou basculante estiver aberto. Fatores ambientais podem causar danos a sua cortina.
- Ao manusear uma cortina motorizada, utilizar somente o controle remoto e não ajudar com as mãos para que ela suba ou desça rapidamente.
- Caso o motor da cortina motorizada pare de funcionar, verifique se a pilha do controle está sem carga. Se, ainda assim, o mesmo não funcionar, entre em contato com seu revendedor.

Como Limpar:

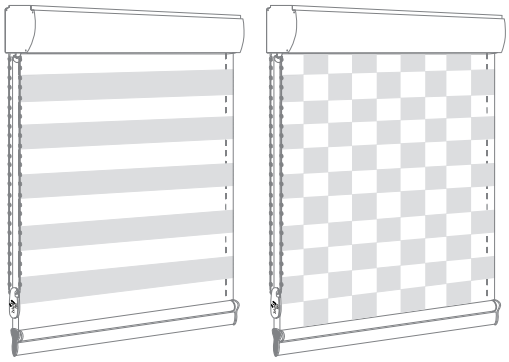

Abaixe totalmente a cortina e utilize um aspirador de pó com bocal escova de cerdas macias, espanador ou pano suave seco.

Nota:

Não usar produtos químicos ou inapropriados à limpeza.
Nas lubrificações dos componentes internos (mecanismos) usar somente silicone spray, exceto na motorização.

Instruções de Segurança:

Para evitar acidentes, deixar corrente fora do alcance de crianças.
Nunca instale sua cortina em locais próximos a fiação elétrica exposta.

Zelarflex CORTINAS & PERSIANAS

Conheça seus Componentes:

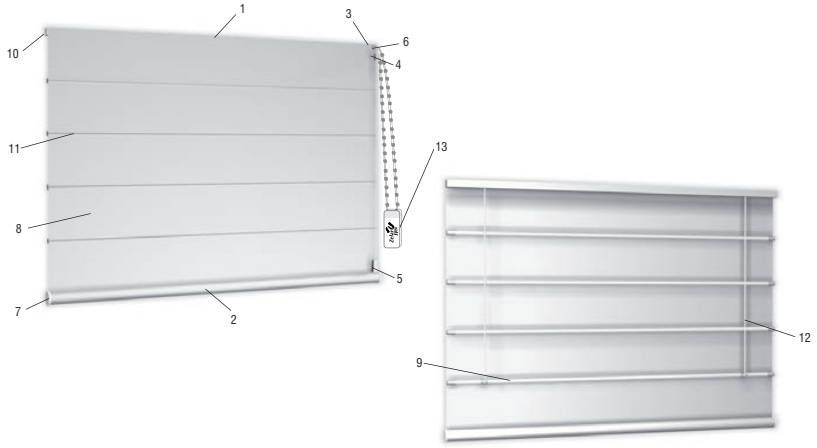

1. trilho superior em alumínio
2. trilho inferior (oval ou retangular)
3. monocontrole + tampa lateral
4. eixo enrolador c/ corrente
5. pingente
6. corrente plástica
7. tampa lateral do trilho inferior
8. tecido
9. vareta de alumínio branca
10. tampa lateral da vareta
11. spaguete de nylon
12. guia do cordão
13. pingente

Tipos de Acionamento:

Monocontrole:
acionamento por corrente de PVC, bola nº 10.

Motorizado: acionamento com controle remoto por rádio freqüência da marca SOMFY. A motorização da cortina proporciona movimentos inteligentes que permitem sua abertura e fechamento sem você precisar tocá-la. Os motores Somfy podem ser acionados de forma individual ou combinada.

Como Manusear:

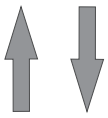

Puxe a corrente de acionamento para qualquer um dos sentidos para subir ou descer a cortina e, quando chegar na altura desejada, deixe a corrente em repouso.

Instruções de Uso:

Para prolongar a vida útil de sua cortina romana, proceda da seguinte forma:

- Evite deixar sua cortina abaixada quando a janela ou basculante estiver aberto. Fatores ambientais podem causar danos a sua cortina.
- Ao manusear uma cortina motorizada, utilizar somente o controle remoto e não ajudar com as mãos para que ela suba ou desça rapidamente.
- Caso o motor da cortina motorizada pare de funcionar, verifique se a pilha do controle está sem carga. Se, ainda assim, o mesmo não funcionar, entre em contato com seu revendedor.

Como Limpar:

Abaixe totalmente a cortina e utilize um aspirador de pó com bocal escova de cerdas macias, espanador ou pano suave seco.

Nota:

Não usar produtos químicos ou inapropriados à limpeza.
Nas lubrificações dos componentes internos (mecanismos) usar somente silicone spray, exceto na motorização.

Instruções de Segurança:

Para evitar acidentes, deixar corrente fora do alcance de crianças.
Nunca instale sua cortina em locais próximos a fiação elétrica exposta.

Zelarflex CORTINAS & PERSIANAS

Conheça seus Componentes:

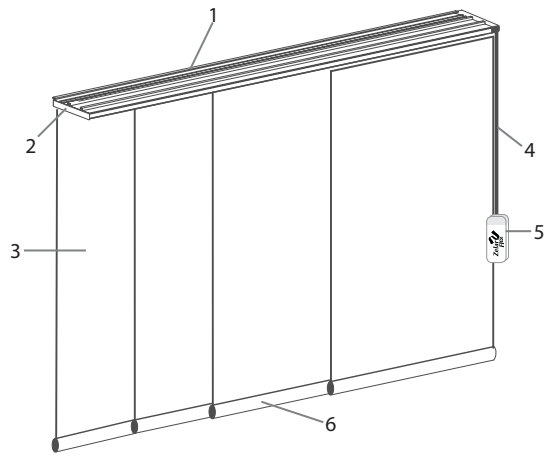

Standard

1. trilho superior 3 ou 5 vias
2. comando do trilho superior
3. painéis de tecido
4. cordão de acionamento
5. pingente
6. base inferior

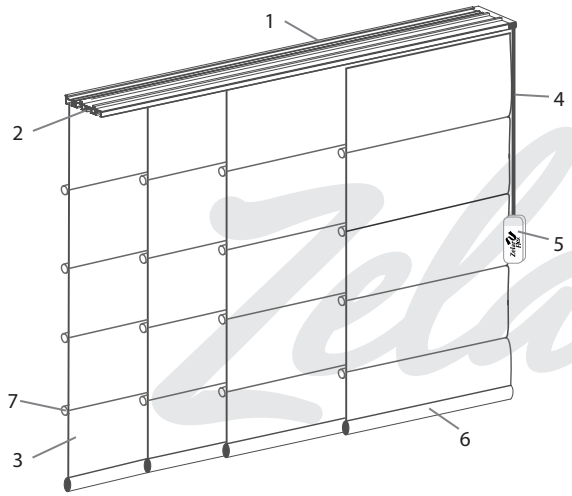

Elegance

Cortina painel com a elegância da Romana

1. trilho superior 3 ou 5 vias
2. comando do trilho superior
3. painéis de tecido
4. cordão de acionamento
5. pingente
6. base inferior
7. canaleta

Tipo de Acionamento:

Standard: acionamento por cordas

Tipos de Abertura:

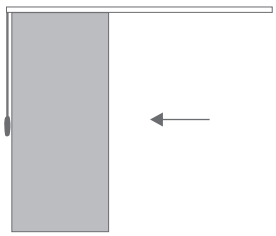

Lateral Esquerda

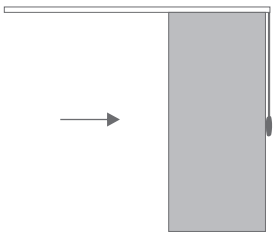

Lateral Direita

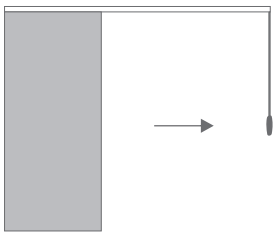

Lateral Invertida

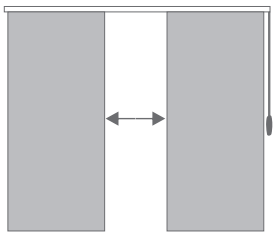

Bilateral

Como Manusear:

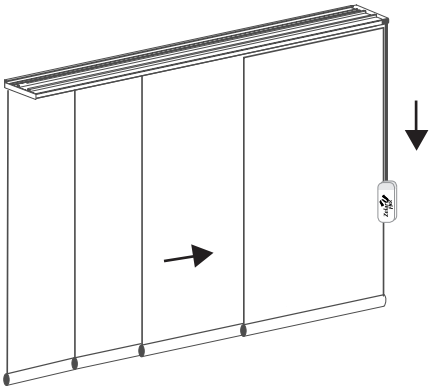

Puxe o cordão para recolher ou abrir a cortina.

Instruções de Uso:

- Para prolongar a vida útil de sua cortina evite deixá-la estendida quando a janela ou basculante estiver aberto. Fatores ambientais podem causar danos a sua cortina.

Como Limpar:

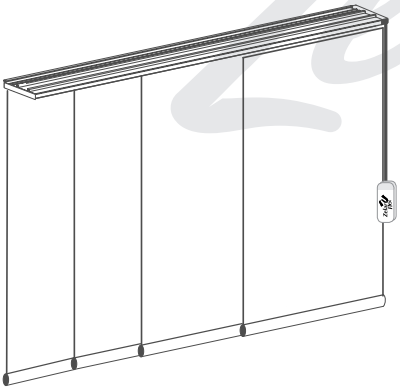

Utilize um aspirador de pó com bocal escova de cerdas macias, espanador ou pano suave seco.

Zelarflex CORTINAS & PERSIANAS

Nota:

Não usar produtos químicos ou inapropriados à limpeza.
Nas lubrificações dos componentes internos (mecanismos) usar somente silicone spray.

Instruções de Segurança:

Para evitar acidentes, deixar corrente fora do alcance de crianças.
Nunca instale sua cortina em locais próximos a fiação elétrica exposta.

Conheça seus Componentes:

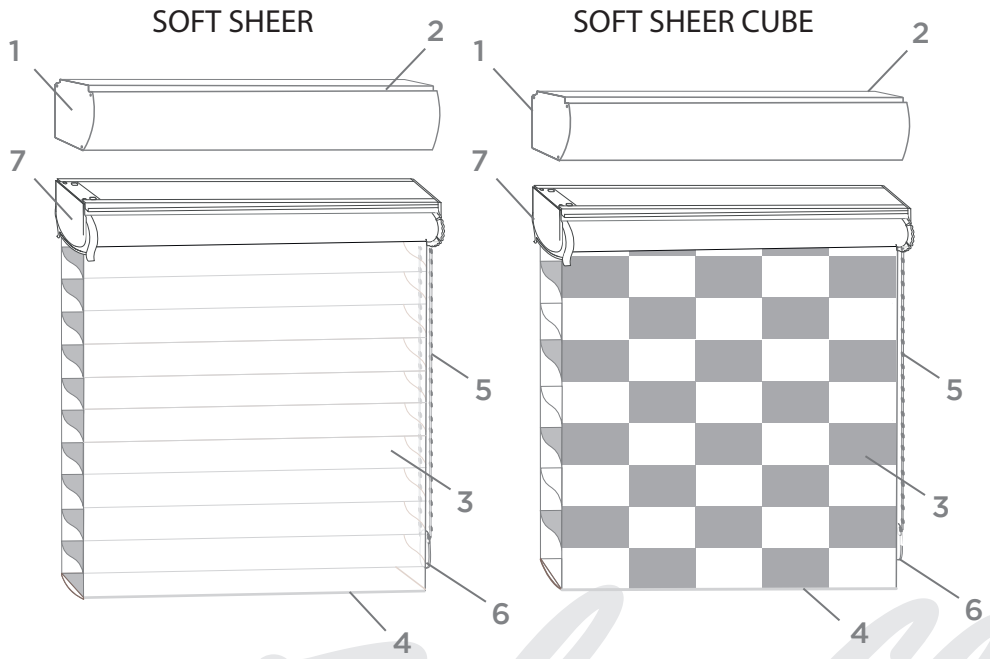

1- bandô em alumínio
2- tampa plástica
3- tecido
4- trilho inferior (rotativo e fixo)
5- corrente de acionamento
6- pingente
7- barra estabilizadora

Tipos de Acionamento:

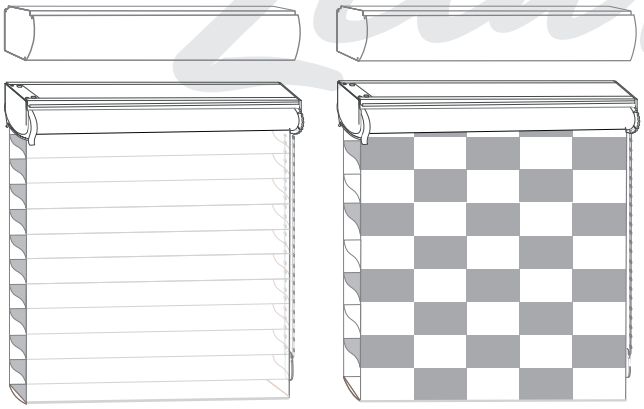

Standard com barra estabilizadora e bandô opcional: acionamento por corrente de PVC, bola nº 10.

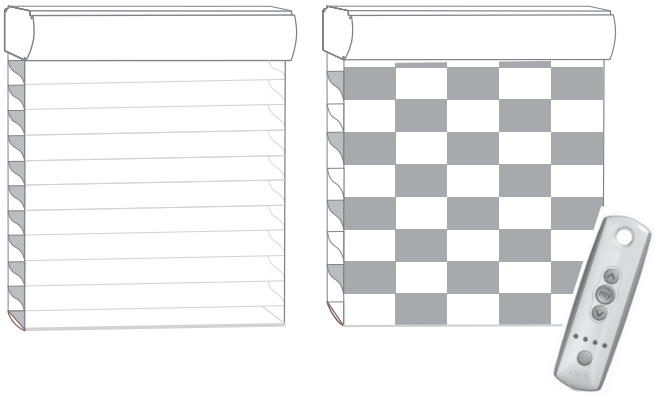

Motorizado: acionamento com controle remoto por rádio frequência da marca SOMFY. A motorização da cortina proporciona movimentos inteligentes que permitem sua abertura e fechamento sem você precisar tocá-la. Os motores Somfy podem ser acionados de forma individual ou combinada.

Como Manusear:

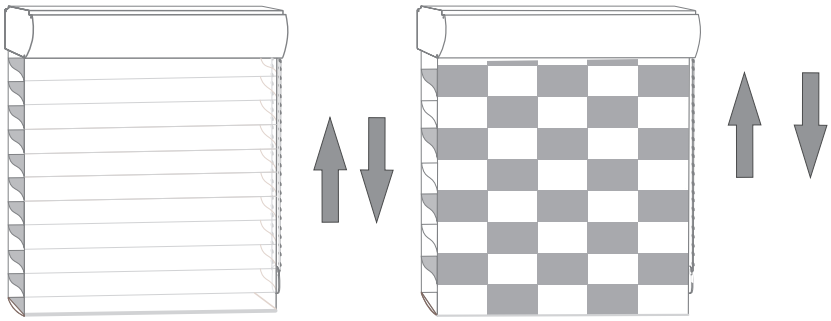

Puxe a corrente para subir ou baixar. Quando chegar na altura desejada, deixe a corrente em repouso.

Instruções de Uso:

Para prolongar a vida útil de sua cortina soft sheer e soft sheer cube, proceda da seguinte forma:

- Evite deixar sua cortina abaixada quando a janela ou basculante estiver aberto. Fatores ambientais podem causar danos a sua cortina.
- Ao manusear uma cortina motorizada, utilizar somente o controle remoto e não ajudar com as mãos para que ela suba ou desça rapidamente.
- Caso o motor da cortina motorizada pare de funcionar, verifique se a pilha do controle está sem carga. Se, ainda assim, o mesmo não funcionar, entre em contato com seu revendedor.

Zelarflex CORTINAS & PERSIANAS

Como Limpar:

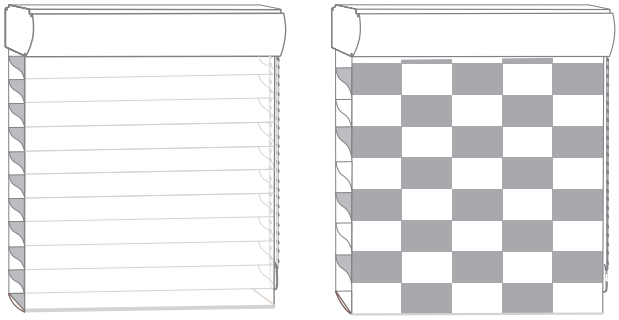

Abaixe totalmente a cortina e utilize um aspirador de pó com bocal escova de cerdas macias, espanador ou pano suave seco.

Nota:

Não usar produtos químicos ou inapropriados à limpeza.
Nas lubrificações dos componentes internos (mecanismos) usar somente silicone spray, exceto na motorização.

Instruções de Segurança:

Para evitar acidentes, deixar corrente fora do alcance de crianças.
Nunca instale sua cortina em locais próximos a fiação elétrica exposta.

Zelarflex

CORTINAS & PERSIANAS

Travessa I, nº 71 - Distrito Industrial de Aracaju
CEP: 49.041-169 - Aracaju/SE
Fone: (79) 3249-2525 – atendimento@zelarflex.com.br